M1:1

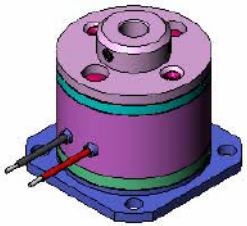

Darstellung im elektrisch erregten Zustand

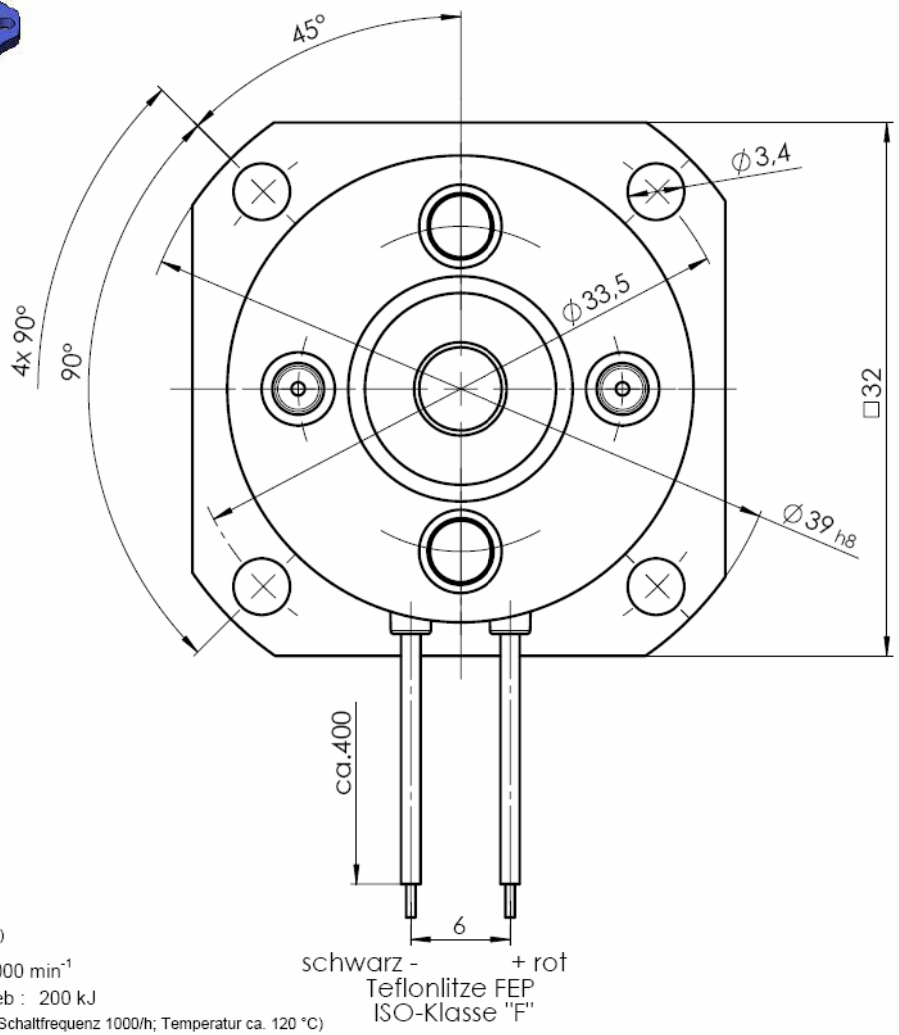

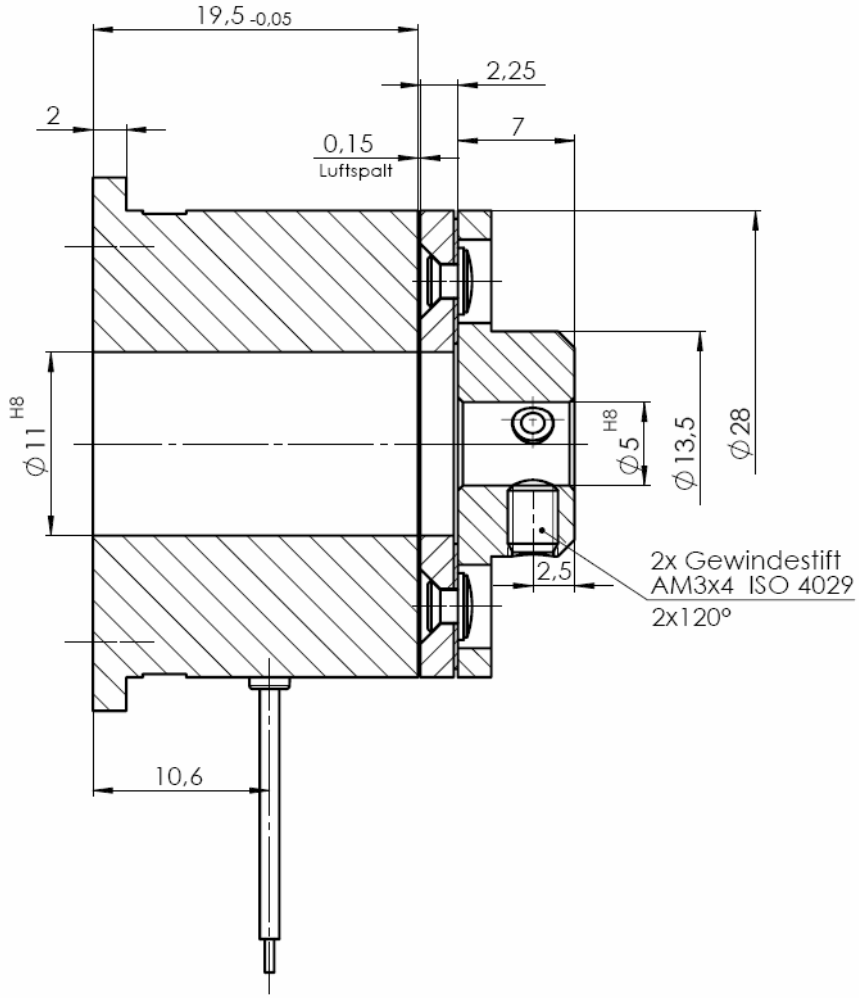

$M_{stat.}$: 0,4 Nm
$M_{dyn.}$: 0,3 Nm
(I = 10 kgcm²; 3000 U/min^{-1})

P_{20} : 8 W
U : 24 V_{DC} +6% -10%
Isolierklasse „F"
Magnet ohne Belag
Gewicht : 0,08 kg
Induktivität : 0,4 H
(beim geschlossenem System)

Maximale Drehzahl : 10000 min^{-1}
Reibarbeit bis 0,1 mm Abrieb : 200 kJ
(I = 10 kgcm²; 3000 U/min^{-1}; Schaltfrequenz 1000/h; Temperatur ca. 120 °C)

Zulässige. Reibarbeit : Diagramm 20.P1.RAK-IDEA
Max. Luftspalt bei 20 °C : 0,3 mm
Max. Luftspalt bei 120 °C : 0,25 mm
Trennzeit t_2 : 10 ms
Ansprechverzug beim Verknüpfen t_{11} (DC) : 2 ms
Ansprechverzug beim Verknüpfen t_{11} (AC) : 6 ms
[Spulenwiderstand bei 20 °C : 67,0 – 77,0 Ω
Isolationswiderstand bei 500 V_{DC} : ≥ 500 MΩ
Hochspannungsprüfung : 600 V 50 Hz 1 s
Massenträgheitsmoment des Ankerteils : I = 0,13 ·10^{-5} kgm²
Einlaufempfehlung : 60 Umdrehungen bei n=300 min^{-1}

zum Erreichen der Nennmomente ist ein Einlauf erforderlich

Bei der Luftspalteinstellung ist zu beachten, dass Parallelitäts- und Planschlagabweichungen zum Nenn-luftspalt addiert werden müssen!

Montage bzw. Demontage des Ankerteils nur bei elektrischer Erregung (Nennspannung) um eine Überdehnung der Membranfeder an der Ankerscheibe zu vermeiden.

Änderungen / Modifications				
	h			
	g			
	f			
	e			
	d			
	c			
	b			
	a			
Nr.		Datum	Name	

Schutzvermerk ISO 16016 beachten /
Observe protecton note ISO 16016

Keine Maße aus der Zeichnung abnehmen. /
Do not scale.

Alle Maße in Millimeter. /
All dimensions in millimetres.

	Datum	Name
gez.	27.03.2006	Thiele
gepr.		

Format / Size: A3
Maßstab / Scale: 3:1

Benennung /Titel

Zeichnungs-Nr. / Drawing No.: **BRAKE-BKE-0,4-5,0**

Blatt / Sheet: 1 / 1

NANOTEC ELECTRONIK GMBH & CO KG